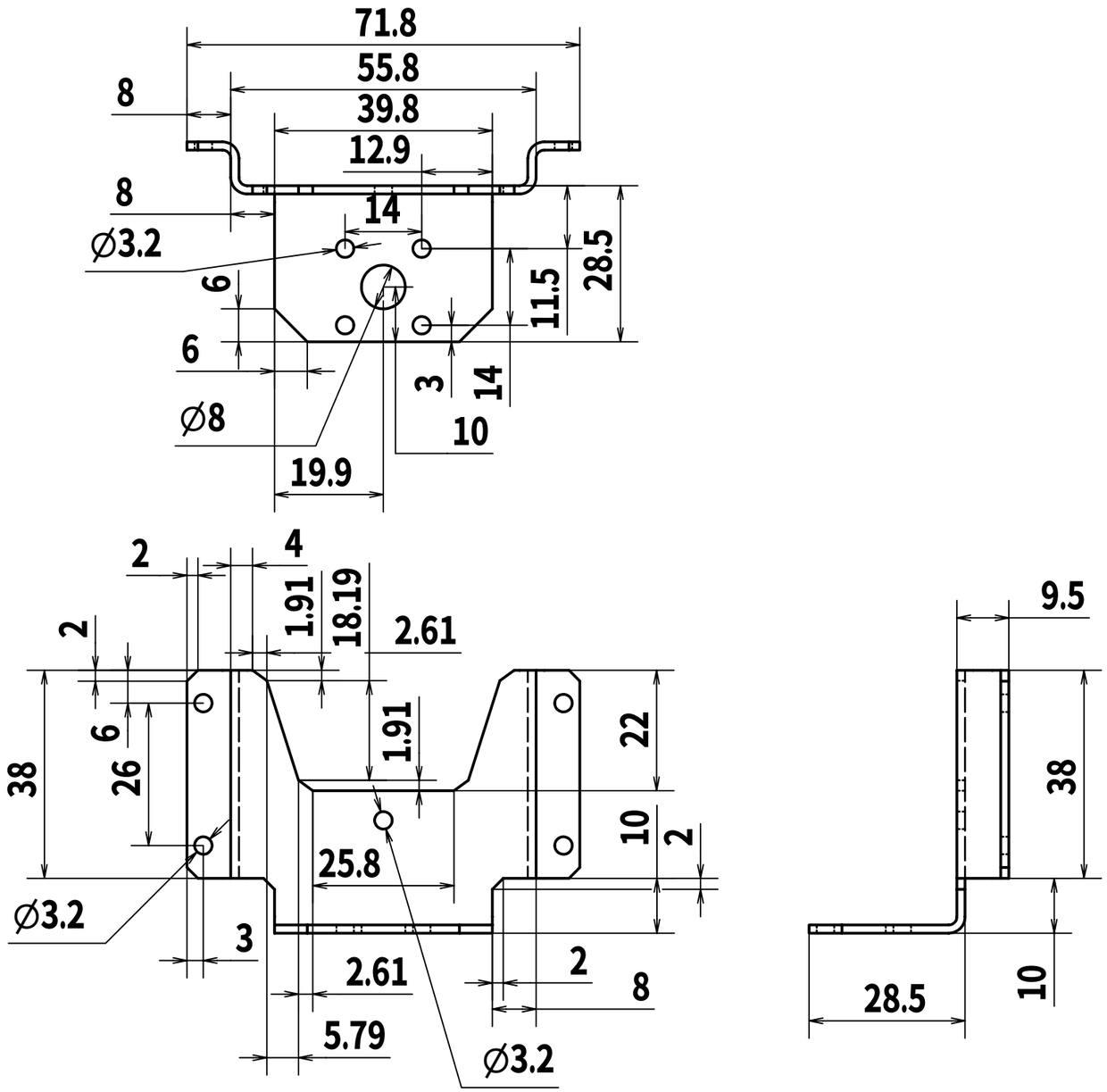

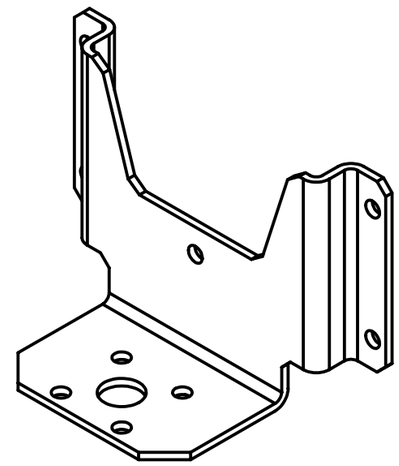

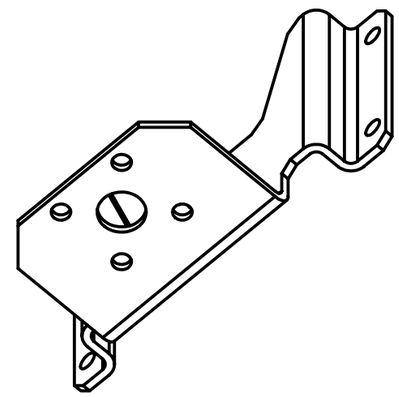

	名前	日付
作成者	MASAYUKI	2004/10/25
確認者		
承認者		

材質：アルミ
板厚：1.5mm
数量：1個

Body-3

1 / 1

A3