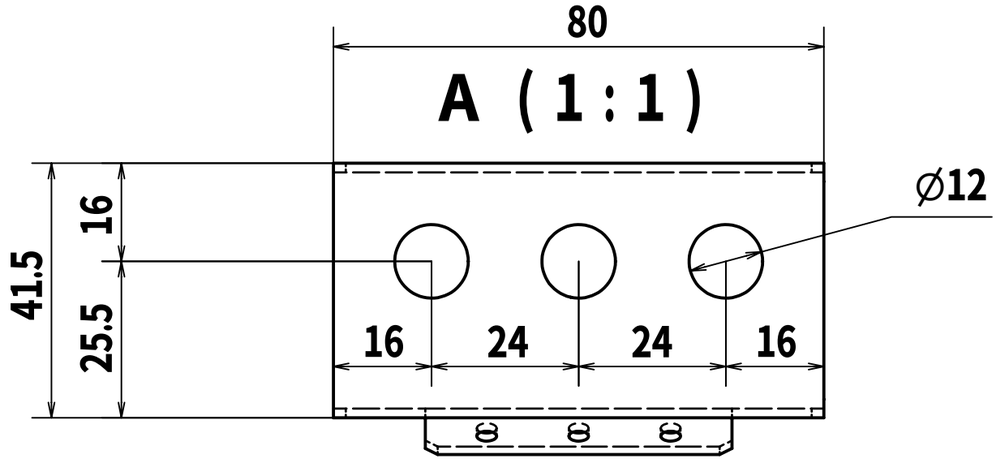

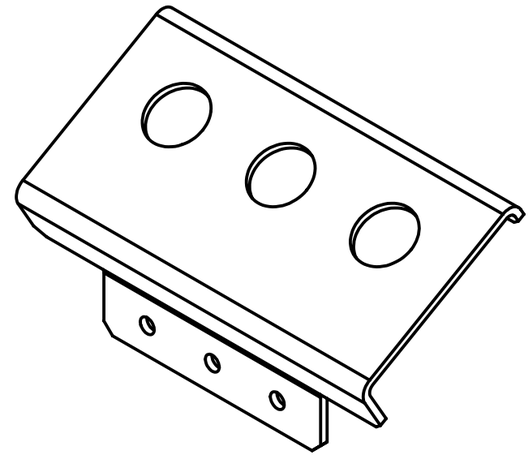

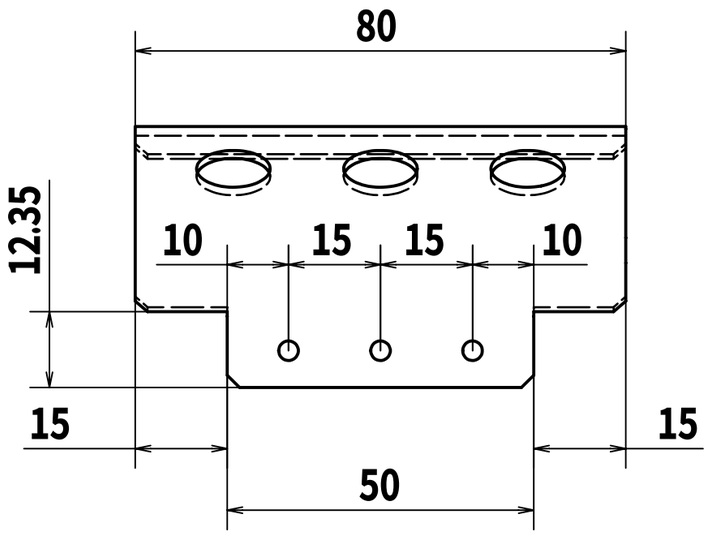

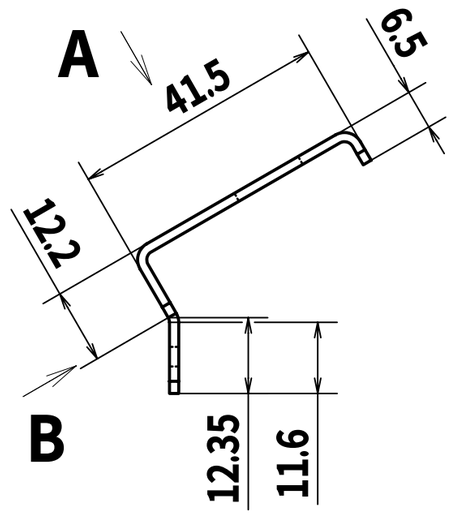

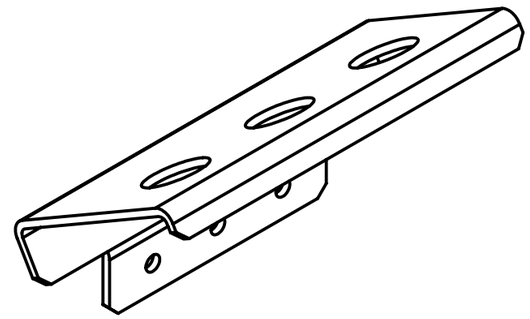

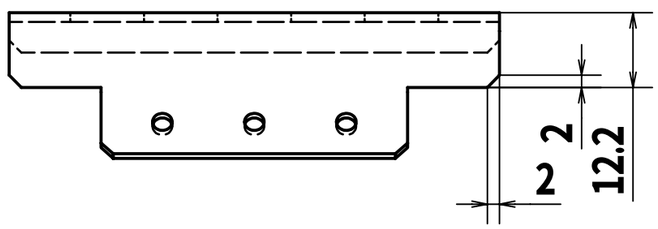

	名前	日付	
作成者	MASAYUKI	2004/10/25	材質：アルミ
確認者			板厚：1.5mm
承認者			数量：2個

Foot-2

1 / 1

A3