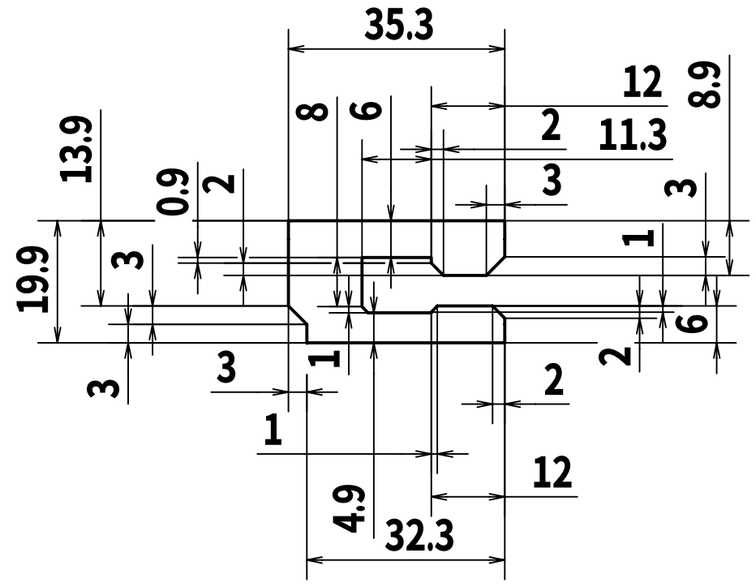


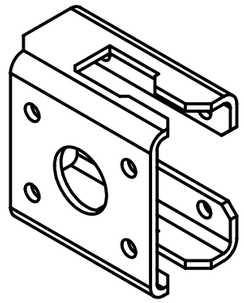

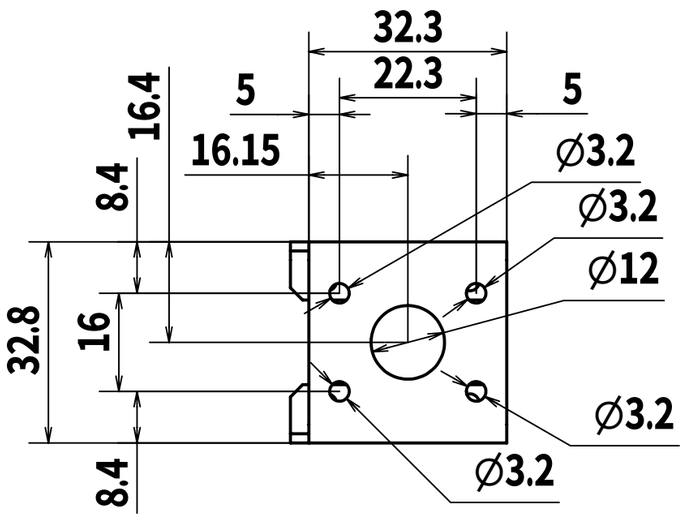


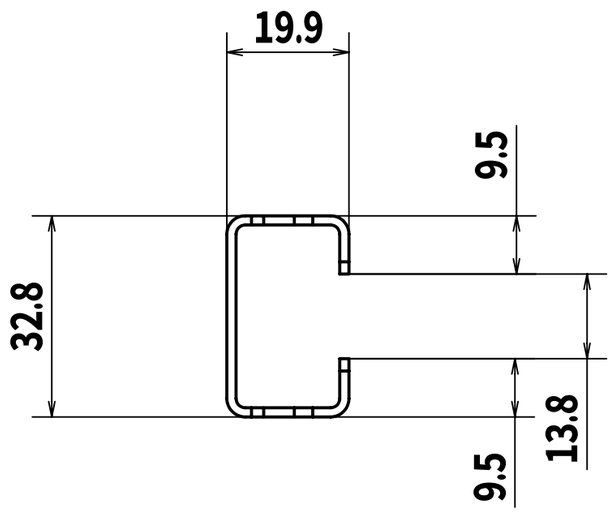


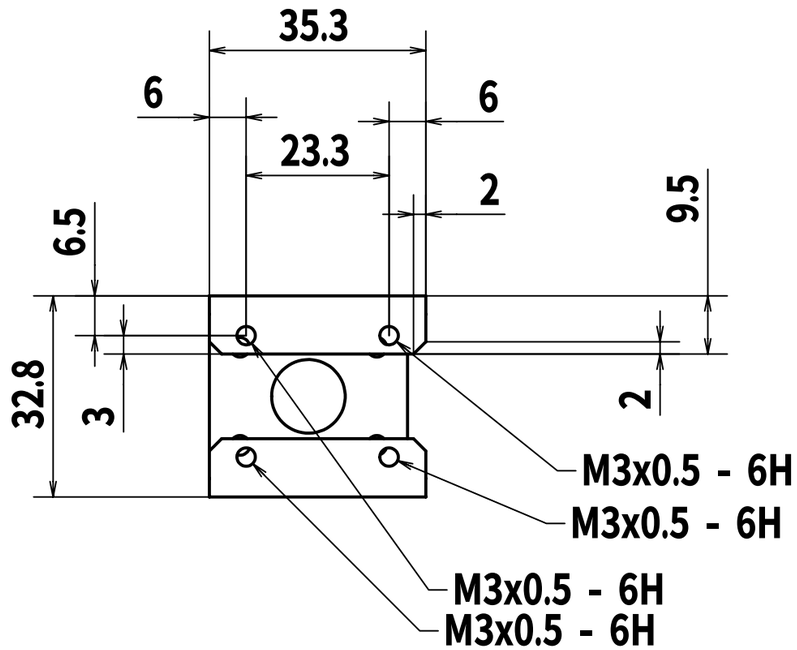


| | 名前 | 日付 | |
|---|---|---|---|
| 作成者 | MASAYUKI | 2004/10/31 | 材質：アルミ |
| 確認者 | | | 板厚：1.5mm |
| 承認者 | | | 数量：2個 |

Hand-2

1 / 1

A3