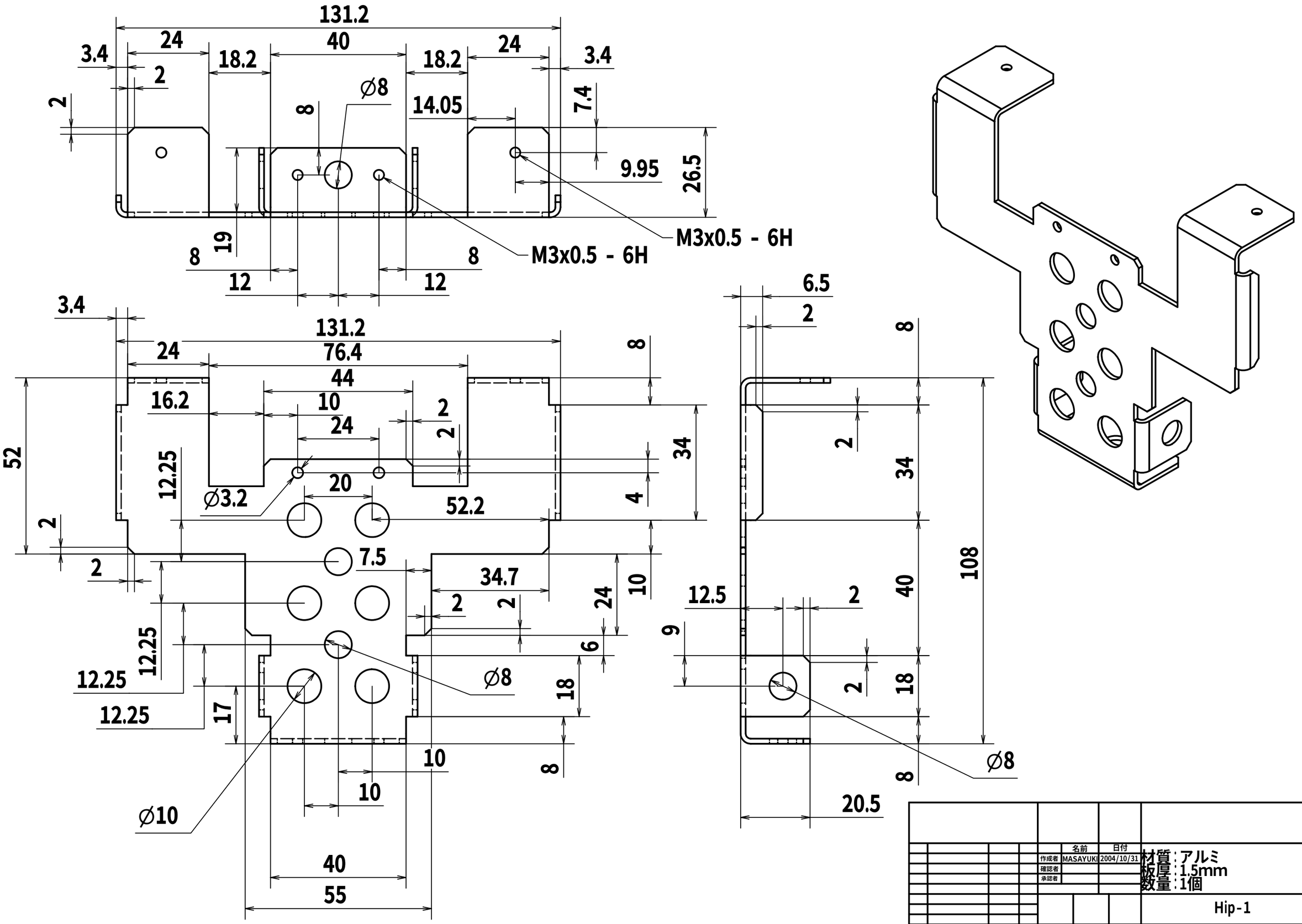

	名前	日付
作成者	MASAYUKI	2004/10/31
確認者		
承認者		

材質：アルミ
板厚：1.5mm
数量：1個

Hip-1

1 / 1

A3