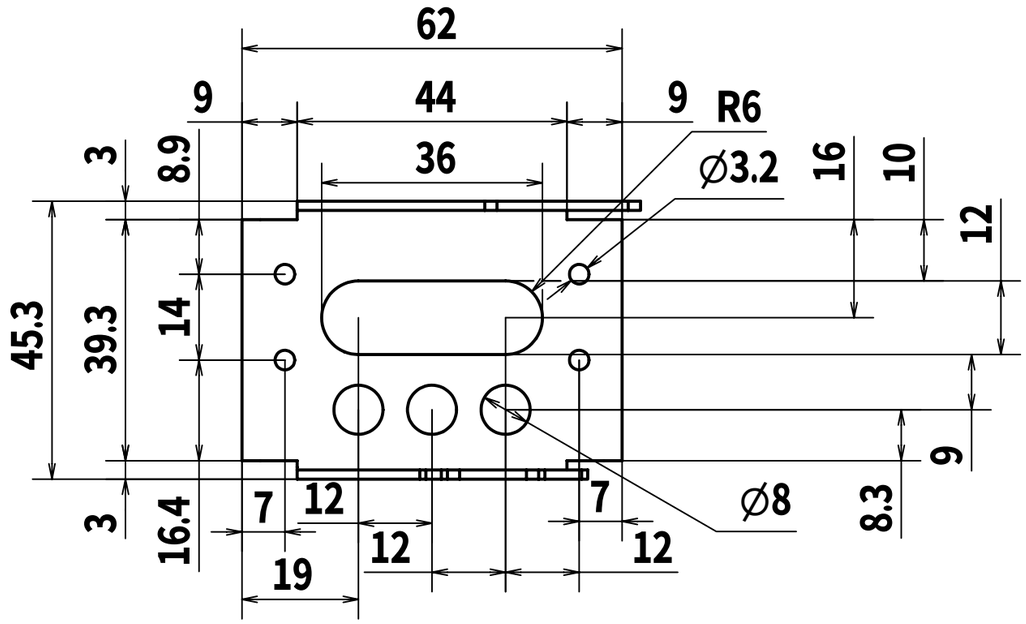

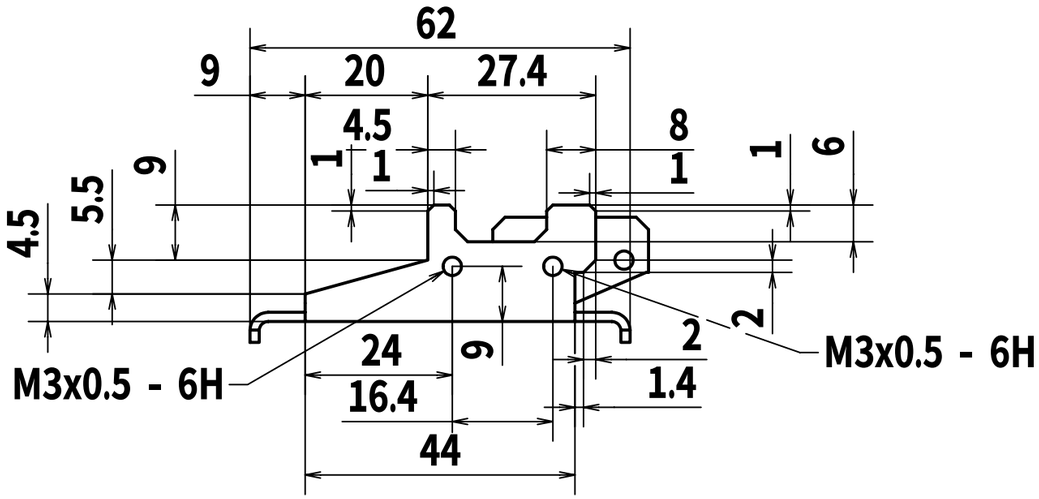

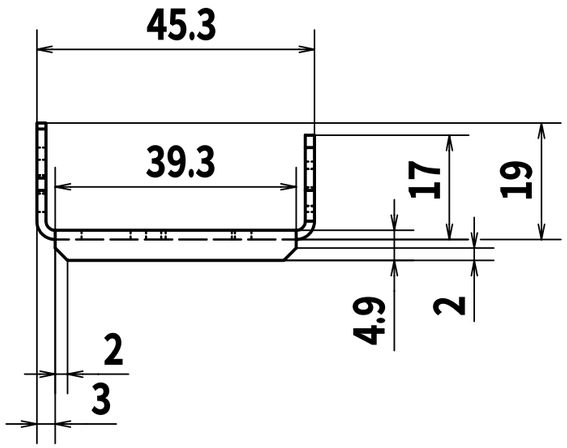

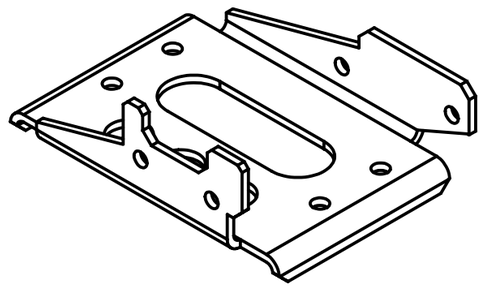

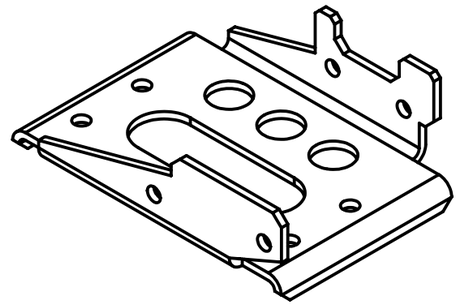

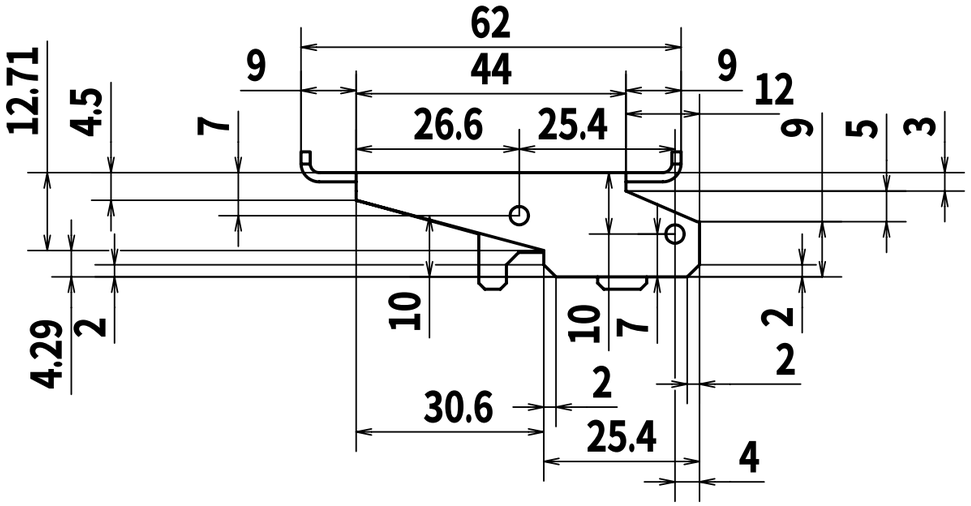

			名前	日付	材質：アルミ 板厚：1.5mm 数量：左1個、右1個
		作成者	MASAYUKI	2004/10/31	
		確認者			
		承認者			
					Thigh-1CR
					1 / 1
					A3